HC | WEINMANN

Универсальные решения для деревянного домостроения

Наши многофункциональные мосты
WALLTEQ M-300
WALLTEQ M-300 insuFill
WALLTEQ M-500

homag.com/weinmann

YOUR SOLUTION

Building living spaces.

Ob Möbel oder Haus: Zukunft wird aus Holz gebaut.

Zusammen decken HOMAG, WEINMANN, SYSTEM TM und KALLESOE die gesamte Wertschöpfungskette für Industrie und Handwerk ab: von Massivholzbearbeitung und Leimholzproduktion bis zu Holzbau und Möbelfertigung – mit nahtlos kompatiblen Lösungen und über 500 Jahren gemeinsamer Erfahrung. Unsere Expertise in Sachen Technologie, Service und Software ist Ihr Vorteil in Sachen Produktivität, Präzision und Partnerschaft.

So bauen wir Lebensräume. Gemeinsam mit Ihnen.

HOMAG – YOUR SOLUTION

Modulare Technologie für Zimmereien, Modulhersteller und die Fertighausindustrie von WEINMANN.

WEINMANN bietet alles für den Holzbau – von Maschinen und Anlagen über passende Softwarelösungen und Beratungsleistungen bis zum Service. Wir unterstützen Sie von Beginn an und begleiten den kompletten Prozess, um gemeinsam die richtige Lösung für Sie zu finden. Viele Betriebe haben die bereits gefunden.

Das ist unsere Vorstellung von Effizienz. So bauen wir Lebensräume. Gemeinsam mit Ihnen.

Building living spaces.

Building efficiency.

Von Abbund bis Zukunft.

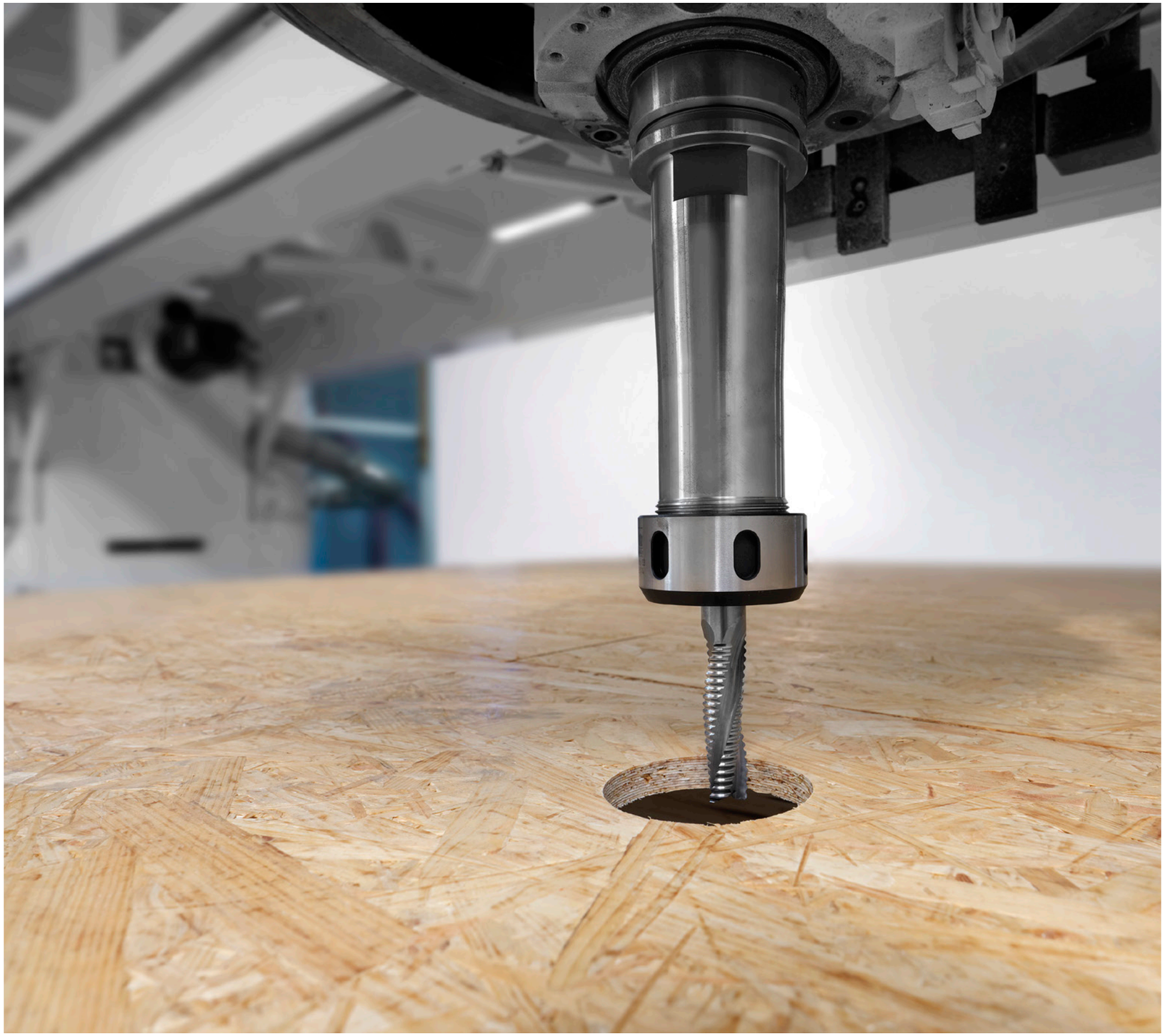

Многофункциональные мосты WALLTEQ

Универсальные, точные, быстрые

Станки с ЧПУ дают возможность в полностью автоматическом режиме выполнять любые работы, связанные с обшивкой стеновых каркасных элементов, в том числе крепление, разметку, выборку и сверление отверстий. Станки можно использовать для производства любых элементов, будь то элементы стен, крыш и перекрытий или фронтонов. Как мелкие, так и крупные партии продукции изготавливаются эффективно и быстро.

YOUR SOLUTION

УЗНАТЬ БОЛЬШЕ НА HOMAG.COM/WEINMANN

Брошюра по продукту

СОДЕРЖАНИЕ

08 Базовая комплектация и опции

10 WALLTEQ M-300 и опции

14 WALLTEQ M-500

18 WALLTEQ M-500 – опции

20 WALLTEQ M-500 – специальные области применения

21 WALLTEQ M-300/M-500 insuFill

22 Общий вид станка и технические данные

24 Возможности конфигурации

26 Программное обеспечение

29 Приложения

30 Сервисная служба

Гибкие решения для деревянного каркасного строительства

Многофункциональные мосты универсальны и могут оснащаться дополнительным оборудованием. Вы можете подобрать комплектацию в соответствии со своими потребностями, учитывая требуемую производительность и спектр вашей продукции.

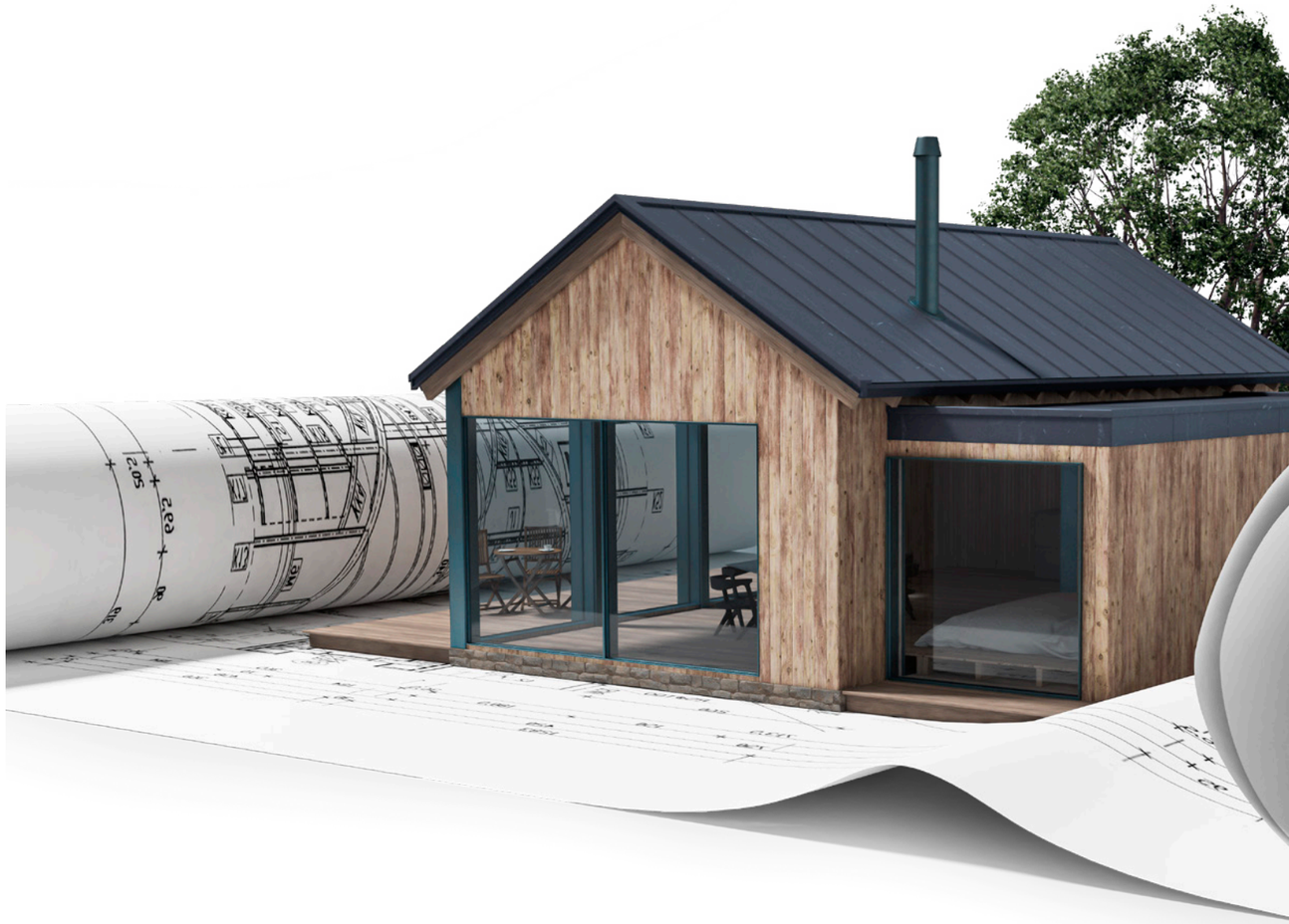

Многофункциональность

- Обработка различных материалов без затрат времени на наладку
- С расчетом на будущее: модульная конструкция обеспечит возможность адаптации к меняющимся требованиям рынка
- В зависимости от исполнения возможна индивидуальная конфигурация станков

Надежная технология

- ЧПУ обеспечивает работу в полностью автоматическом режиме
- Обработка с интерполяцией
- Долговечная конструкция
- Отсутствие потребности в техническом обслуживании благодаря централизованной системе смазки и зубчато-ременной передаче

Комплексное оборудование

- Оптимальная эргономика и безопасность при выполнении работ
- Полностью автоматическое получение данных из систем CAD
- Повышение эффективности благодаря структурированию рабочих процессов

	WALLTEQ M-300	WALLTEQ M-500
	Мелкие партии без лишних затрат	**Индивидуальная конфигурация**
Крепление	скобами, гвоздями	скобами, гвоздями, винтами
Обработка	фрезерование, раскрой, сверление	фрезерование, сверление, раскрой
Разметка	маркировка	маркировка, разметка
Устройство смены инструмента	Захватывающее устройство	12-местное
Фиксирующие устройства для крепежа	2	индивидуально

Инвестиции в будущее

Всего один станок позволит вам в полностью автоматическом режиме обрабатывать самые разные элементы и материалы. Это оптимальный выбор для изготовления единичной продукции и решения будущих задач. Даже в базовой комплектации станки модельного ряда WALLTEQ оснащаются множеством полезных дополнительных приспособлений.

Ваш шаг на пути к цифровому формату

- Полностью автоматическая передача данных, сгенерированных в любой из распространенных программ CAD, используемых в сфере деревообработки
- Простое управление и интуитивно понятный интерфейс powerTouch
- Готовность к подключению к системе tapio: все процессы производственной цепочки объединены в одной цифровой платформе
- Непрерывный обмен данными на всех этапах, начиная с формирования данных и заканчивая получением готовой продукции (часть производственной цепочки BIM)

Современные производственные технологии

- Разнообразие операций обработки благодаря применению многофункциональных устройств смены инструмента
- Высокая точность на всех этапах благодаря ЧПУ
- Снижение затрат на техническое обслуживание благодаря централизованной системе смазки

Высочайшие стандарты безопасности

- 8 фоторелейных барьеров и 4 буфера
- Защищенная рабочая зона, включающая монтажный стол и пространство вокруг него

Индивидуальные производственные решения

- Совместимость со столами разных моделей и работа с несколькими столами одновременно
- Возможность интеграции в производственную линию

Оснащение по вашему желанию

Этими опциями может быть дополнена любая модель многофункционального моста. Вы выбираете конфигурацию в соответствии со своими потребностями и получаете готовое решение.

Централизованная вытяжная система

- Уменьшение количества пыли
- Опция: возможно разделение материалов разного рода

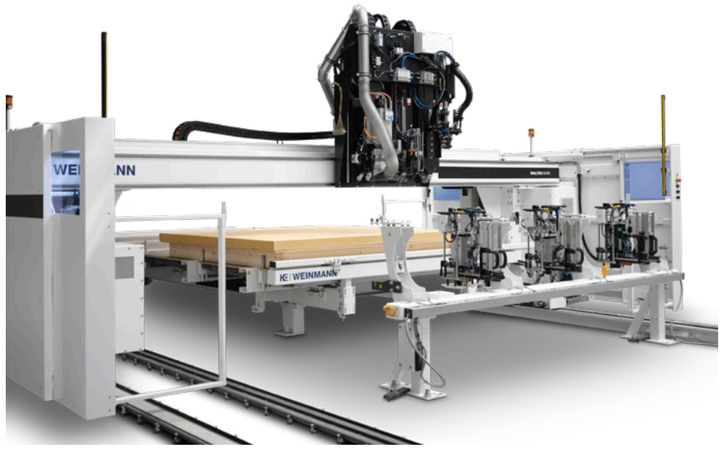

fastenerSwitch: система быстрой смены для крепежа

- Полностью автоматическая установка разных крепежных устройств
- Высокая гибкость: система дает возможность использовать до 4 разных крепежных агрегатов
- Сокращение до минимума продолжительности простоев и повышение эффективности

Модули электропитания и распределительного шкафа

- Бесперебойное электроснабжение для защиты управляющего компьютера
- Обогрев распределительного шкафа
- Охлаждение распределительного шкафа

Дистанционное управление

- Запуск станка из любой точки
- Сокращение дистанций и оптимальный технологический процесс

Двигающаяся синхронно система аспирации

- Компактное и недорогое вытяжное устройство
- Отлично подходит для удаления древесной пыли
- Автоматическая очистка фильтра с помощью системы воздушных форсунок

Мост для сборки WALLTEQ M-300

Многофункциональный

WALLTEQ M-300 с ЧПУ предлагает вам идеальное решение для начального этапа производства сборных домов. Стеновые блоки, потолочные элементы и элементы крыш с помощью этого моста изготавливаются быстро и без проблем. И это — при превосходном соотношении цены и качества.

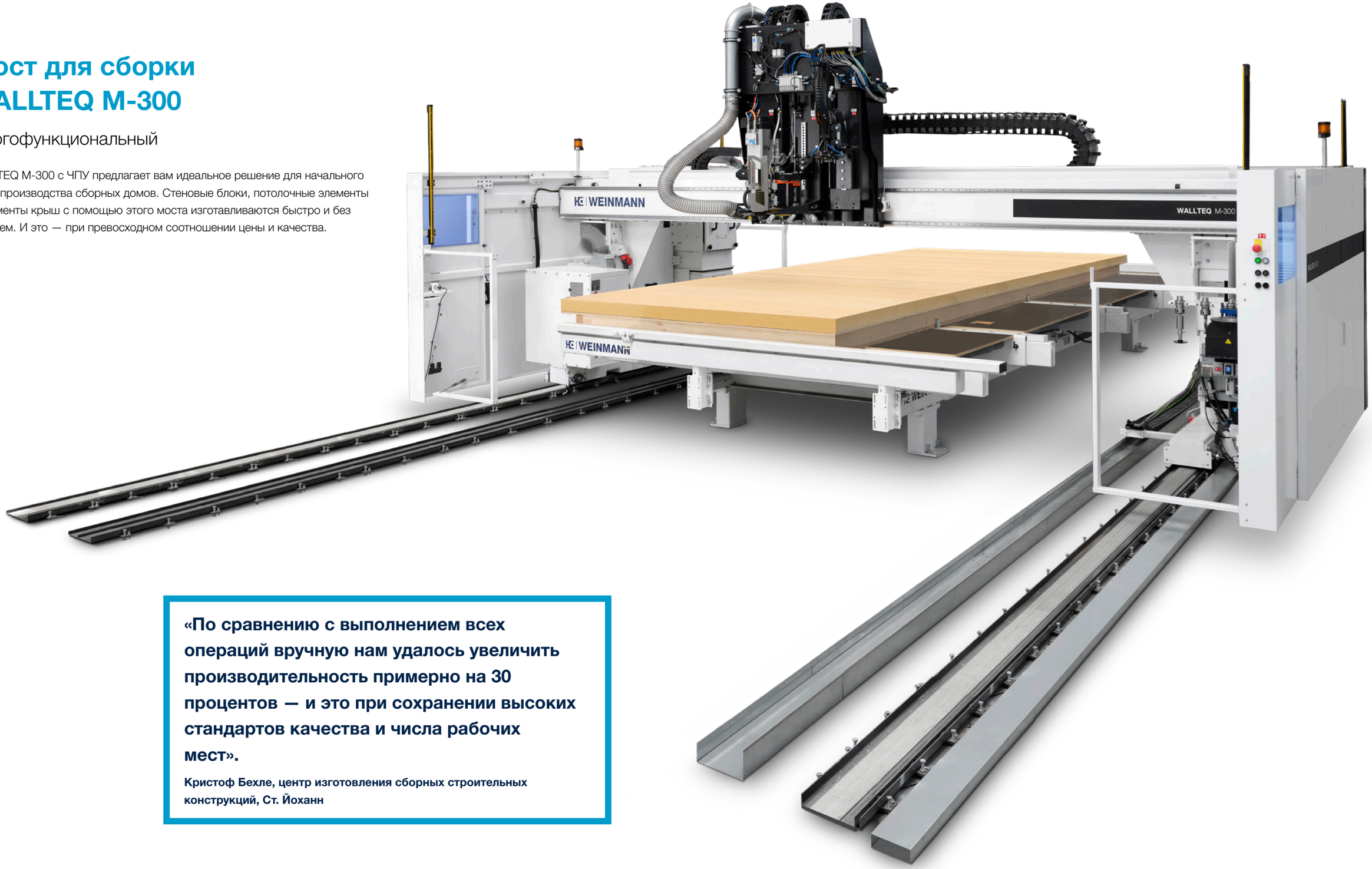

«По сравнению с выполнением всех операций вручную нам удалось увеличить производительность примерно на 30 процентов — и это при сохранении высоких стандартов качества и числа рабочих мест».

Кристоф Бехле, центр изготовления сборных строительных конструкций, Ст. Йоханн

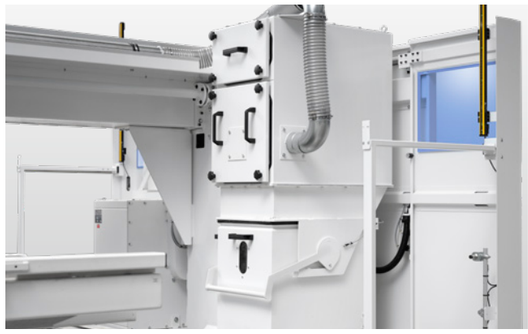

Компактный пылеуловитель

Пыль – очень распространенная проблема, и поэтому мы при разработке этой функции сосредоточились на том, чтобы найти решение типа «раз – и готово». Особенно эффективен компактный пылеуловитель с сертификатом H3 при фрезеровании.

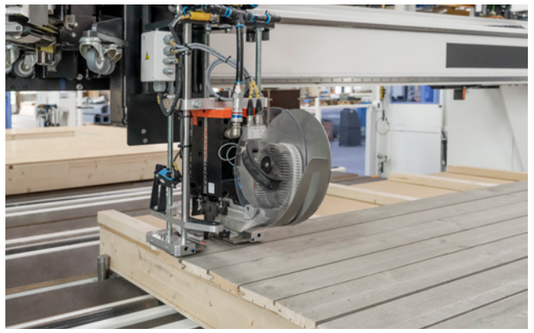

Башмак для фасадных конструкций

Башмак для фасадных конструкций дает возможность фиксировать и форматировать деревянные фасадные конструкции в полуавтоматическом режиме.

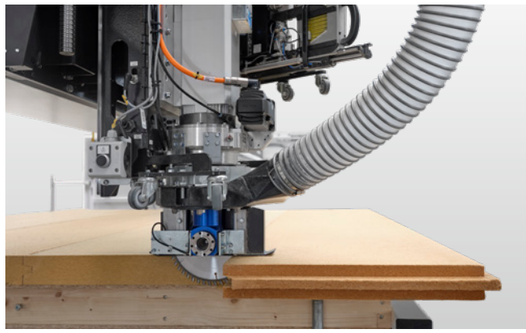

Пильный инструмент с патроном HSK

Теперь к преимуществам многофункционального патрона HSK и точности реза добавилась увеличенная мощность системы аспирации, равная 2,2 кВт и обеспечивающая исключительную чистоту при выполнении работ.

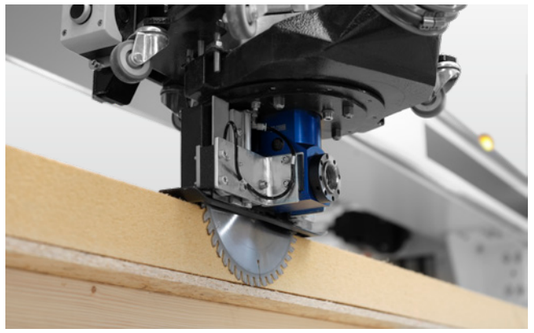

Полностью автоматическая обработка с ЧПУ

Пильный агрегат дает возможность значительно быстрее и при сохранении высокой точности выполнять работы, которые раньше можно было выполнить только на строительной площадке и только вручную.

- Глубина реза до 80 мм
- Экран пилы с интегрированным устройством аспирации

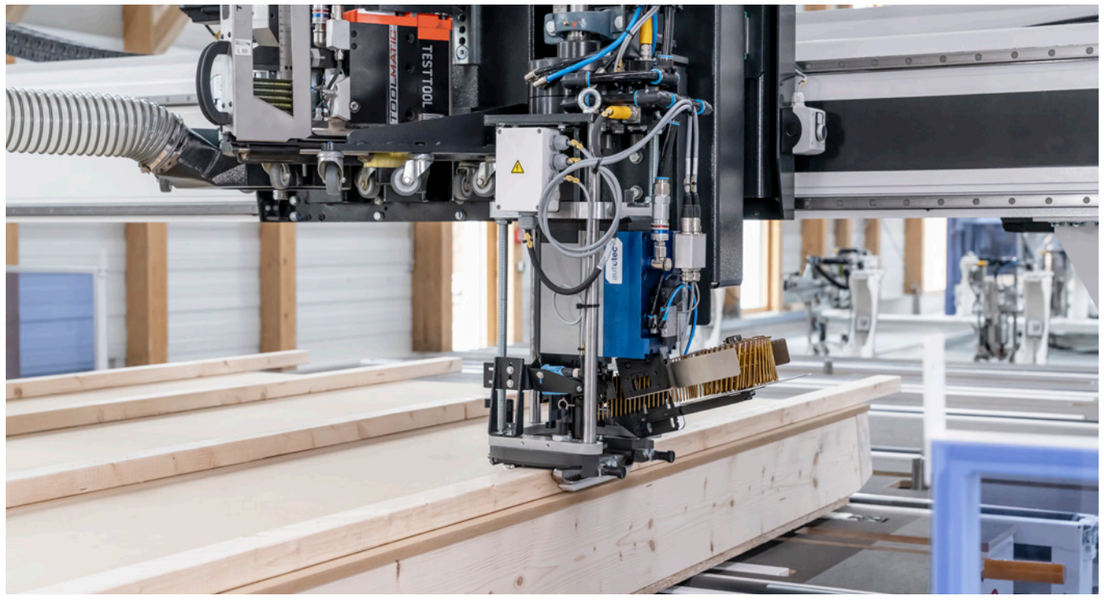

Держатель реек

Держатель реек дает возможность повысить уровень автоматизации при изготовлении деталей сборке элементов крыш. Рейки фиксируются в полуавтоматическом режиме.

Скользящий башмак:

Скользящий башмак можно использовать для крепления мягких древесноволокнистых плит, не повреждая материал.

ОСНОВНЫЕ ПРЕИМУЩЕСТВА:

- **Подходящее решение для начала производства с минимальными расходами на приобретение**
- **Гибкость при единичном изготовлении самых разных элементов**
- **Полностью автоматическая передача данных**

Многофункциональный мост WALLTEQ M-500

Индивидуальная конфигурация

Вместе с WALLTEQ M-500 вы готовы к встрече с будущим. Несущие балки с 4 осями, позволяющие монтировать устройства с обеих сторон, дают возможность использовать до 16 агрегатов. Это открывает вам широкие возможности обработки. Мост WALLTEQ M-500, сконфигурированный в точном соответствии с вашими индивидуальными потребностями, станет вашим решением.

«Уменьшение затрат времени на монтаж, которого мы добились благодаря повышению степени заводской готовности наших конструкций, позволило значительно снизить расходы. Мы довольны качеством консультаций, а первая установка с самого запуска работает безупречно».

Жан-Люк Херманн, Wolf System, Остерхофен

WEINMANN
WEINMANN

WALLTEQ M-500

Невероятное разнообразие обрабатывающих операций

Благодаря возможности установки дополнительных обрабатывающих агрегатов станок оптимально отвечает требованиям будущего. WALLTEQ M-500 подходит для выполнения множества операций, начиная с пиления, фрезерования и сверления и заканчивая маркировкой и разметкой.

Фрезерная обработка

Полностью автоматическая распиловка

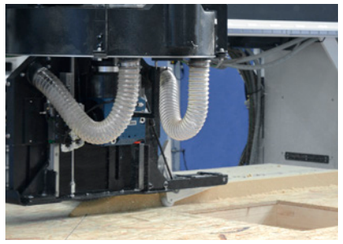

Пильный агрегат Flex 25

Обработка гипсокартона

Форматирование обрешетки стропильных элементов

Широкие возможности обработки:

- Шпиндель 18,5 кВт и устройство смены инструмента на 12 мест
- Пиление, фрезерование, сверление, маркировка, разметка
- Дополнительные пильные агрегаты: Flex 5, Flex 25

Широкий спектр материалов

- Мягкое древесное волокно
- Гипсокартон
- SIP
- Массивная древесина и CLT
- Фасадные панели
- и многое другое

ОСНОВНЫЕ ПРЕИМУЩЕСТВА:

- **Устройство смены инструмента на 12 мест**
- **Возможность использования широкого ряда инструментов**
- **Высокая производительность и гибкость**

WALLTEQ M-500

Больше возможностей крепления

Для крепления можно использовать различное дополнительное оборудование. Помимо крепления скобами и гвоздями предусмотрено использование винтов. Повысить производительность можно за счет выполнения параллельного крепления или использования гвоздезабивного устройства.

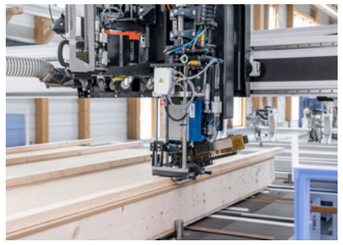

Держатель реек

Держатель реек дает возможность повысить уровень автоматизации при изготовлении деталей сборке элементов крыш. Рейки фиксируются в полуавтоматическом режиме.

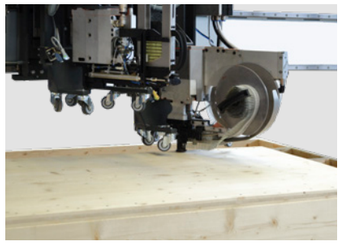

Гвоздезабивное устройство

Устройство для вдавливания гвоздей позволит значительно повысить качество крепления. Распространенная область применения такого устройства — крепление гипсокартонных листов. Скорость: 1,25 с/гвоздь

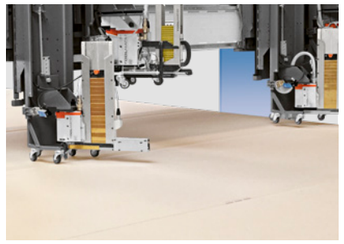

Параллельное крепление

Одновременное использование двух идентичных крепежных агрегатов позволяет выполнять параллельное крепление обшивки. При этом увеличение производительности может достигать 40 %.

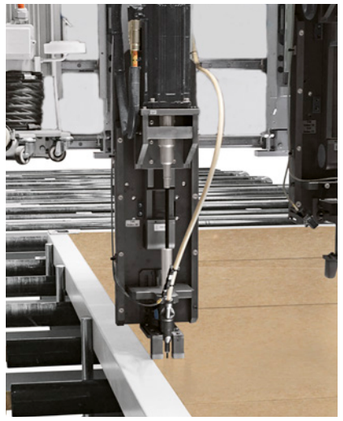

Винты

Крепление с помощью винтов в первую очередь используется при работе с гипсокартонными или монтажными плитами. На крепление одного винта требуется ок. 2,5 секунд. Винты длиной до 250 мм разделяются автоматически.

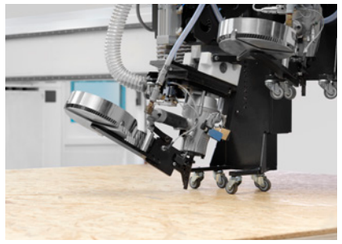

Поворотные блоки для гвоздезабивных устройств

- Поворотный блок для соблюдения требуемого расстояния до кромки, например, при обработке узких стоек или работе с конструкциями 2" x 4"
- Повороты в горизонтальной плоскости для правильного крепления плит из мягкого древесного волокна

Скользящий башмак:

Скользящий башмак можно использовать для крепления мягких древесноволокнистых плит, не повреждая материал.

ОСНОВНЫЕ ПРЕИМУЩЕСТВА:

- **Скобы, гвозди, винты, крепление путем вдавливания гвоздей**
- **Дополнительные приспособления для бережного крепления**
- **Позиционирование и крепление обрешетки**

WALLTEQ M-500

Специальные области применения

WALLTEQ M-500 демонстрирует свою универсальность во многих областях применения. Заполнение насыпными изоляционными материалами, предварительный раскрой панелей или склеивание — это только некоторые примеры.

Полностью автоматическая укладка реек

- Полностью автоматическое размещение, позиционирование и крепление реек на элементе
- Рейки и доски размером от 24x48 мм до 60x150 мм
- Вместительности двигающегося синхронно накопителя реек достаточно для укладки одного слоя (12 м) несплошной или сплошной обрешетки
- Заполнение накопителя реек по выбору клиента осуществляется вручную или автоматически

Полностью автоматический раскрой панелей с функцией нестинга

- Экономия материалов и оптимизация обрезков
- Изготовление элементов свободной формы без перемычек
- Применяется также при работе с фасадными плитами и другими плитами больших размеров, например, CLT-панелями, многослойными панелями или элементами, изготовленными не из древесины

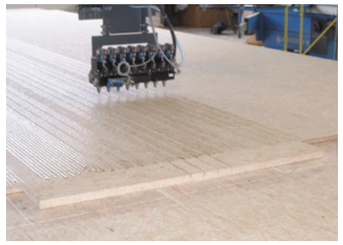

Оклеивание

Система с несколькими насадками позволяет быстро наносить клей как на отдельные детали, так и на различные поверхности.

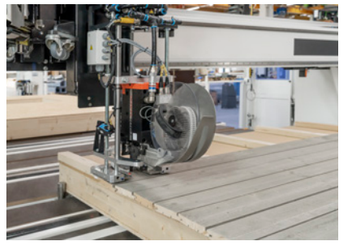

Башмак для фасадных конструкций

Башмак для фасадных конструкций дает возможность фиксировать и форматировать деревянные фасадные конструкции в полуавтоматическом режиме.

Многофункциональный мост WALLTEQ M-300 insuFill/M-500

Автоматизированная укладка изоляции

С помощью WALLTEQ M-300 insuFill можно полностью автоматизировать укладку изоляции. Многофункциональный мост с ЧПУ точно размещает плиту нагнетания изоляционного материала над соответствующей ячейкой рамной конструкции. Через интерфейс плите нагнетания изоляционного материала передаются все данные о процессе заполнения — в частности, о положении, форме и размере ячейки рамной конструкции.

WALLTEQ M-300 insuFill – станция установки изоляции

- Полностью автоматическое заполнение изоляционными материалами стеновых блоков, перекрытий, крыш, фронтонов и специальных элементов
- Возможность комбинирования с любыми рабочими столами
- Сокращение тактового времени является ценным преимуществом как для средних, так и для крупных предприятий
- Опция: плита нагнетания изоляционного материала для элементов крыш и перекрытий с возможностью поворота на 90°

WALLTEQ M-500 – универсальное решение для изоляции и обработки

- Полностью автоматическое заполнение изоляционными материалами стеновых блоков, фронтонов и специальных элементов
- Возможность комбинирования с любыми рабочими столами
- Высокая гибкость для мелких и средних предприятий
- Опция: разнообразные операции обработки и крепления

Самые разнообразные изоляционные материалы

Возможно использование таких насыпных изоляционных материалов, как целлюлоза, древесное волокно и минеральная вата.

Оптимальная плотность

Автоматический расчет количества материала для оптимального равномерного распределения материала с требуемой плотностью в каждой ячейке.

ОСНОВНЫЕ ПРЕИМУЩЕСТВА:

- **Гарантия качества, подкрепляемая полным комплектом документации и протоколируемыми заправочными объемами**
- **Оптимальное и равномерное распределение изоляционного слоя внутри конструкции**
- **Улучшения условий труда благодаря значительному снижению уровня пылевой нагрузки**
- **Существенная экономия материалов благодаря отсутствию отходов**
- **Высокая производительность благодаря быстрому и равномерному нанесению изоляции**

Самые современные технологии для вашего производства

Совместимость с любыми столами индивидуальной конфигурации и возможность перемещения материала на расстояние до 50 м позволяет обрабатывать на станке WALLTEQ элементы нестандартно больших размеров. Кроме того, станки отличаются долгим сроком службы и высокой эксплуатационной готовностью. Высокие стандарты безопасности обеспечиваются наличием фоторелейных барьеров и системы распознавания прикосновений.

WALLTEQ M-300

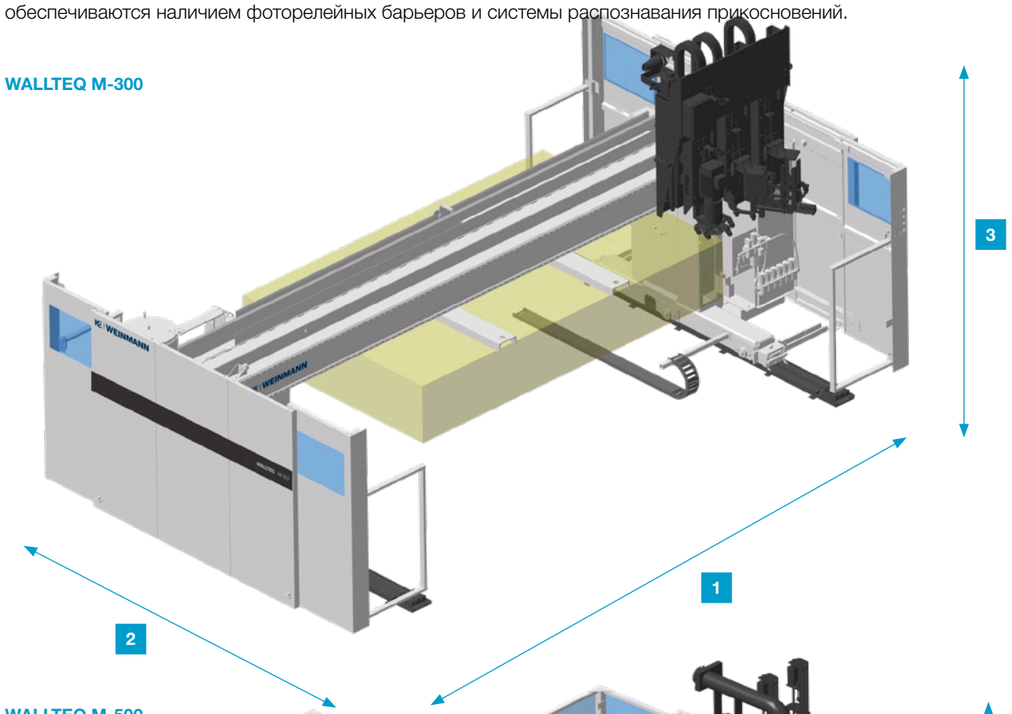

WALLTEQ M-500

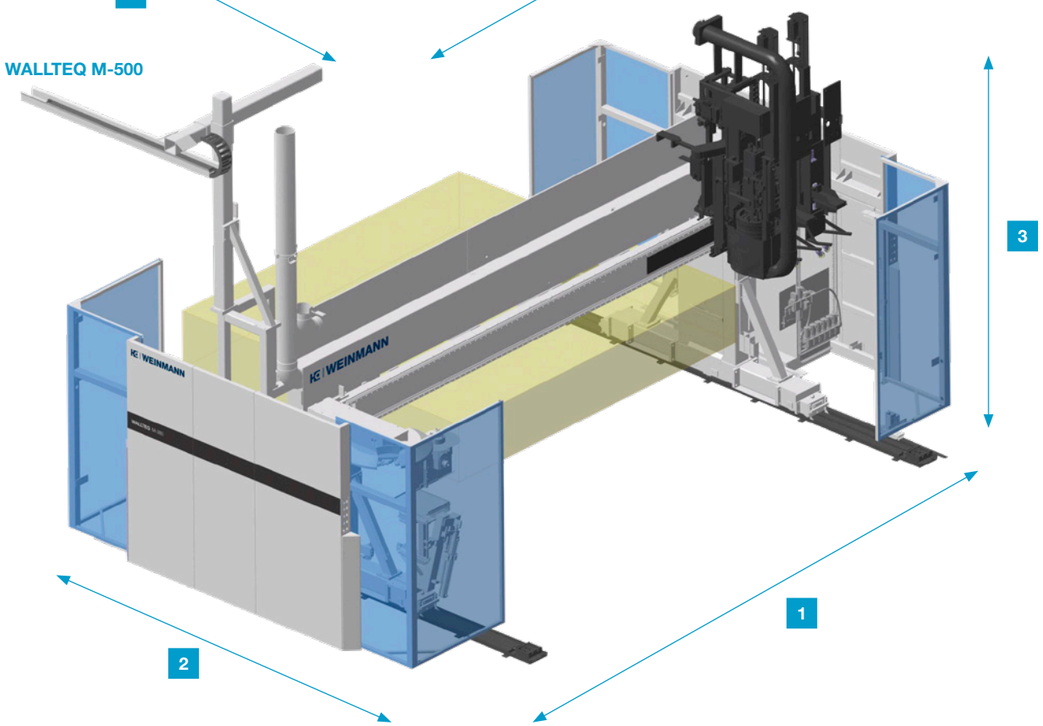

	WALLTEQ M-300	WALLTEQ M-500	WALLTEQ M-300 insuFill
1 **Ширина (мм)**	5770/6450	6400/7100/7900	5650/6330/7140
2 **Длина (мм)**	3840/4120	4230/4490/4750	3260/3860/4460
3 **Высота (мм)**	3110	3700	4000
Масса (т)	4	5,5	5

Габариты изделия	WALLTEQ M-300	WALLTEQ M-500	WALLTEQ M-300 insuFill
Ширина (мм)	3200 / 3810	3200 / 4200	3200 /3810
Длина (мм)	по желанию заказчика до 50 000		
Высота (мм)	500		На заказ

	WALLTEQ M-300	WALLTEQ M-500	WALLTEQ M-300 insuFill
Глубина обработки (мм)	в зависимости от инструмента: до 80	в зависимости от инструмента: до 195	
Производительность двигающейся синхронно системы аспирации (м³/ч)	750	1850	
Производительность централизованной системы аспирации (м³/ч)	1100	2 200	
Подача электроэнергии (кВт)	25	20 – 40	15
Подача сжатого воздуха (Нл/мин)	1500		500
Пневматическое давление (бар)	8		

Возможности конфигурации

У вас есть выбор! Имеющиеся опции открывают вам множество возможностей дооснащения многофункционального моста с учетом требований производственного процесса. В таблице ниже содержится перечень опций, доступных в зависимости от модели станка.

	WALLTEQ M-300	WALLTEQ M-500
Тип устройства аспирации		
двигающееся синхронно	✓	✓
Централизованная вытяжная система	✓	✓
Кабельная цепь		
На полу	✓	✓
На консолях на высоте 4 – 4,5 м	✓	✓
В кабельных каналах, заглубленных в пол		✓
Управление		
Дистанционное управление		✓
Устройство коррекции подачи, двигающееся синхронно		✓
Станок		
Увеличение ширины моста	✓	✓
Увеличение пути перемещения материала	✓	✓
Повышенная точность		✓
Повышенная динамика		✓
Охлаждающий агрегат	✓	✓
Обогрев распределительного шкафа	✓	✓
Агрегаты		
Дополнительная балка для монтажа агрегатов		✓
Клеящий агрегат		✓
Структура / подготовка схемы напыления материала		✓
Укладчик реек, автоматический		✓
Укладчик реек, полуавтоматический	✓*	✓
fastenerSwitch	✓	✓
Быстрая замена крепежных устройств		✓
Захватное устройство	✓	✓
Принтер для печати этикеток		✓

	WALLTEQ M-300	WALLTEQ M-500
Крепежные устройства		
Второе крепежное устройство	✓	✓
Параллельное крепление		✓
Скользящий башмак для мягкого древесного волокна	✓	✓
Гвоздезабивное устройство		✓
Устройство для поворота скобозабивного пистолета	✓*	✓
Поворот гвоздезабивного устройства в направлении Y	✓	✓
Автоматическая регулировка крепежных агрегатов по высоте	✓*	✓
Модуль для ввинчивания		✓
Устройство смены инструмента для обрабатывающих агрегатов		
Привод шпинделя 13,2 кВт	✓	
Привод шпинделя 18,5 кВт		✓
Распил до 80 мм	✓	✓
Распил до 105 мм		✓
Распил до 135 мм (захватывающее устройство)		✓
Сверление (в зависимости от инструмента)	✓	✓
Фрезерование (в зависимости от инструмента)	✓	✓
Пильный агрегат Flex 5 до 55 мм		✓
Предварительная обработка на пильном агрегате Flex 5		✓
Маркировка ручкой	✓	✓
Маркировка методом струйной печати		✓
Выполнение надписи методом струйной печати		✓
Отдельные обрабатывающие агрегаты		
Распил до 65 мм (1,5 кВт)		✓
Распил агрегатом Flex25 до 195 мм (20 кВт)		✓
Фрезерование до 60 мм (5 кВт)	✓	
Фрезерование до 90 мм (13,2 кВт)		✓

* с помощью fastenerSwitch

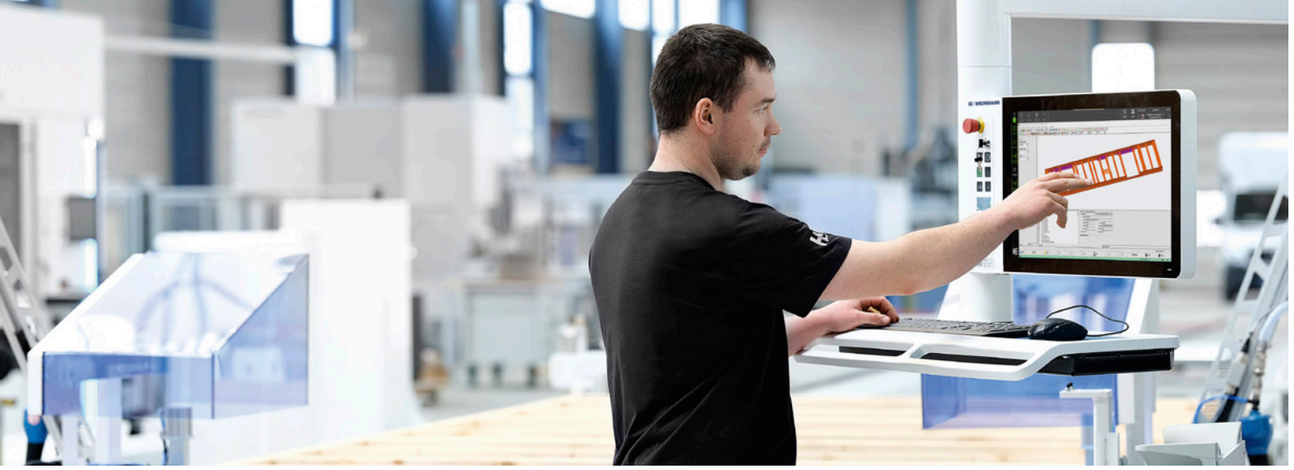

Программное обеспечение для станка

wupWorks для станка

wupWorks — это пользовательский интерфейс для управления вашим станком. Программное обеспечение автоматически считывает наборы данных, сгенерированные CAD, а затем оптимизирует их и использует для производства. Благодаря интерфейсу передачи данных управление станком не зависит от CAD. Кроме того, программное обеспечение дает возможность увидеть графические изображения заготовок и управлять процессом обработки; оператор может назначать функции станка; пути перемещения и использование инструментов оптимизируются.

wupViewer для станка

wupViewer дает возможность считывать данные из программ CAD и отображать их на графическом изображении. Наглядная трехмерная индикация дает оператору возможность проверять заготовки и обрабатывающие операции, выполняемые станком.

wupEditor для станка

Программа wupEditor предназначена для копирования и преобразования в графические изображения данных, полученных из программы CAD. В дополнение к функциям wupViewer вы можете не только считывать и визуализировать заготовки, но и вносить в них изменения. Таким образом вы сохраняете гибкость и получаете возможность создавать детали непосредственно на станке и дополнять их. Кроме того, вы можете визуализировать, изменять или удалять обрабатывающие операции.

MMR Basic и MMR Professional

MMR обеспечивает вам абсолютную прозрачность: вы всегда знаете, какие детали были изготовлены, в каком количестве и на каком станке. С какой загрузкой работают станки и какое время теряется на ожидание и устранение неисправностей? Эта информация может быть очень полезна для эффективной эксплуатации производственного оборудования. Программа MMR Basic доступна на любом станке и используется для индикации определенных параметров. Расширенная версия MMR Professional приобретается в качестве опции и позволяет в графической форме отображать состояния станка и счетчиков — соответствующие диаграммы можно просматривать непосредственно в системе управления станка. Кроме того, оператор может вносить информацию о возможных причинах неисправностей.

Программное обеспечение для офиса

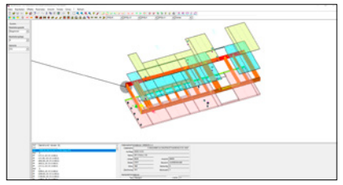

wupViewer Office

wupViewer дает возможность считывать данные из программ CAD и отображать их на графическом изображении. На этапе подготовительных работ программное обеспечение дает возможность проверять заготовки и обрабатывающие операции. Программное обеспечение доступно для бесплатной загрузки на нашем сайте.

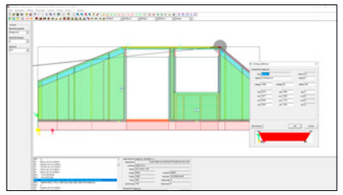

wupEditor Office

Программа wupEditor предназначена для копирования и преобразования в графические изображения данных, полученных из программы CAD. В качестве дополнения к wupViewer эта программа дает возможность не только считывать и представлять в графическом виде заготовки, но и вносить в них изменения. Мы предлагаем плавающие лицензии на wupEditor для офиса и лицензии на одну установку.

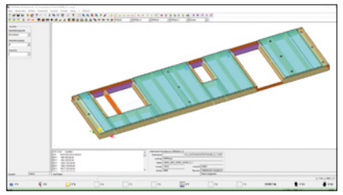

wupWorks 3 Office

Это программное обеспечение дает возможность считывать и визуализировать наборы данных WUP. Уже на этапе подготовительных работ вы можете проверить возможность изготовления детали с помощью многофункционального моста. Мы предлагаем плавающие лицензии на wupWorks 3 и лицензии на одну установку. Пробная версия доступна для загрузки на нашем сайте.

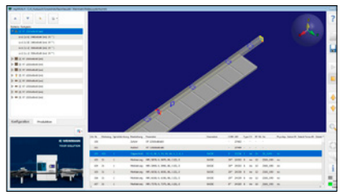

wupWorks 4 Office

С помощью wupWorks 4 можно считывать и визуализировать наборы данных WUP и BTL. Таким образом обеспечивается возможность на этапе подготовительных работ проверять возможность изготовления заготовок на вашем оборудовании для производства деревянных строительных элементов, и оптимизировать количество закупаемого бруса или дальнейшее производство. Мы предлагаем плавающие лицензии и лицензии на одну установку. Пробная версия доступна для загрузки на нашем сайте.

MMR Office

MMR Office копирует данные нескольких станков в собственную базу данных в офисе. Преимущество этого решения состоит в том, что данные можно считывать из одного места. Программное обеспечение дает вам возможность передавать данные станков для дальнейшего анализа и подключать станки других изготовителей.

INFO

WEINMANN

Downloads and trial versions

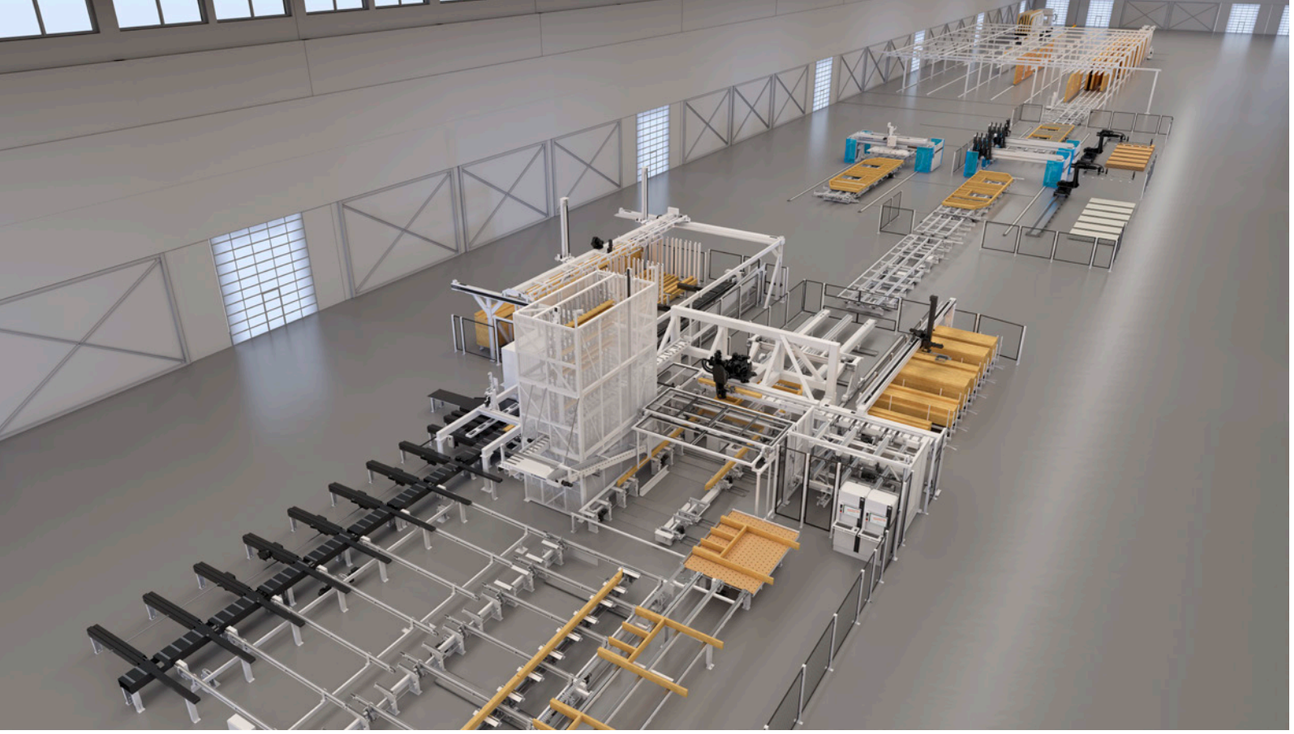

Программное обеспечение для производственных линий

Контрольные системы MES используются для планирования, оптимизации и контроля над сложными производственными процессами. Автоматизированное планирование процессов и маршрутов перемещения создает основу для управления продолжительностью циклов на всех производственных участках для определения оптимальной последовательности производства. Таким образом вы можете повысить эффективность и рентабельность производства. Благодаря программному интерфейсу станки WEINMANN можно интегрировать в различные системы управления MES.

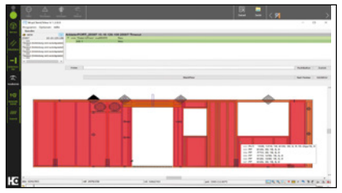

wupClient: интерфейс связи между станком и системой управления MES
wupClient обеспечивает обмен данными между системами управления производственной линии и станка. Программное обеспечение устанавливается в системе управления станка и запрашивает необходимые данные в полностью автоматическом режиме. wupClient централизованно управляет производственным процессом одновременно с системой управления производственной линии. Станки получают все необходимые данные в нужное время, а детали изготавливаются в требуемом порядке. В ходе производства оператору достаточно запустить оборудование и наблюдать за производственным процессом.

RoboticsClient: Интерфейс связи между роботом, многофункциональным мостом и системой управления MES
RoboticsClient обеспечивает обмен данными между роботом для укладки плит и многофункциональным мостом с одной стороны и системой управления производством с другой. Автоматическое разделение по зонам безопасности при записи данных, мост может начать размещение элементов до того, как штабель плит будет полностью размещен роботом. Это дает возможность устройствам работать синхронно, экономя тем самым время. В RoboticsClient также могут отображаться зоны безопасности. RoboticsClient может обмениваться данными с системой MES, благодаря чему для успешного производства оператору не нужно выполнять никаких действий в RoboticsClient. Анализ состояний оборудования и счетчиков отображается в форме диаграмм непосредственно на станке. Кроме того, оператор может вносить информацию о возможных причинах неисправностей оборудования.

Uygulamalar ve dijital asistanlar.

Makine çevrenizde hızlı ve kolay destek.

Bazıları kesim planlarını hala kağıt ve kalem ile oluşturmaktadır. Yine de havanın ileride nasıl olacağına bakmak için camdan değil de akıllı telefonundan bakar. Biz de kendimize şunu sorduk: Neden her ikisinin de en iyisini birleştirmeyelim? Uygulamalarımızla ve dijital çözümlerimizle günlük çalışma hayatınızı kolaylaştırırız: makineler, malzemeler, takımlar, kesim planları, parçalar. Her şey her zaman cebinizde veya masanızda bulunur.

digital.homag.com adresinde daha fazla bilgi

BU AMAÇLA SIZIN IÇIN YÜKSEK PERFORMANSLI VE AKILLI ÇÖZÜMLER GELIŞTIRDIK:

- ✓ **Her zaman düşük yatırım**
- ✓ **Her zaman güncel (güncellemeye gerek yoktur)**
- ✓ **Her zaman kullanımı kolaydır (karmaşık yazılım yoktur)**
- ✓ **Her zaman yardımcı**

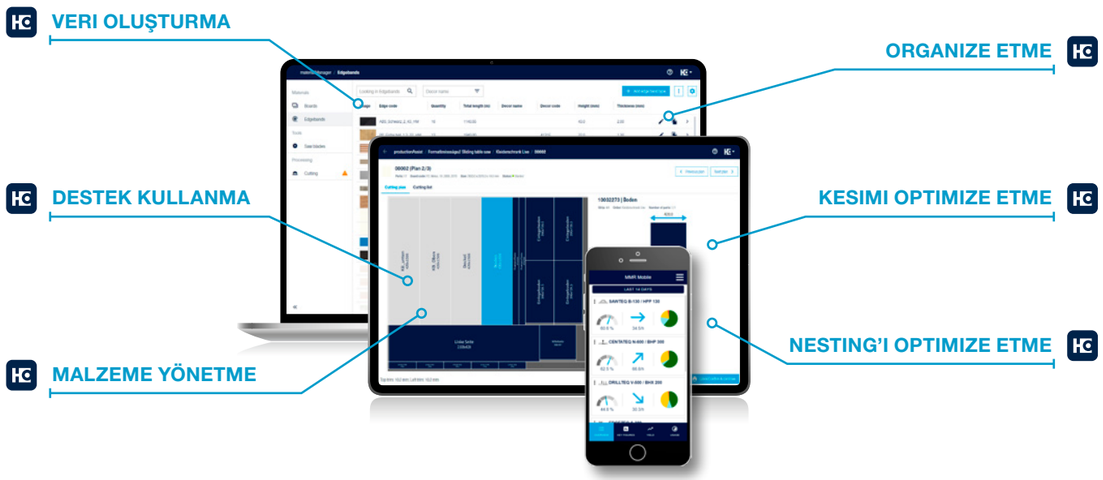

VALYOU

Our Mission, Your Performance.

LIFE CYCLE SERVICES

Более высокая производительность, более эффективные процессы, более оперативная помощь, обеспечение эксплуатационной готовности и более совершенные методы работы.

ОТЛИЧНАЯ КОМАНДА И РАЗВЕТВЛЕННАЯ СЕТЬ

Крупнейшая в отрасли сеть сервисных предприятий, в которой занято более 1350 работников.

УСТАНОВКА И ВВОД В ЭКСПЛУАТАЦИЮ

Для удачного начала работы оборудования мы допускаем к установке и монтажу только специалистов, обладающих подтвержденной квалификацией.

ОБСЛУЖИВАНИЕ И УПРАВЛЕНИЕ

Операторам предоставляется компетентный инструктаж по интуитивно понятному управлению станком, продуманные приложения еще больше упрощают работу.

ТЕХНИЧЕСКОЕ ОБСЛУЖИВАНИЕ И ТЕКУЩИЙ РЕМОНТ

Мы будем рады проверить, все ли в порядке — чтобы ваша работа не прерывались. Как часто и с какой тщательностью — вы решаете сами. Профилактика — лучшее лечение.

ИНТЕРНЕТ-МАГАЗИН И ПРЕИМУЩЕСТВА ОНЛАЙН-ЗАКАЗОВ

Решите свою проблему двумя нажатиями кнопки. Эксклюзивные предложения интернет-магазина делают заказ запасных частей на обслуживаемых рынках особенно удобным. shop.homag.com.

ГОРЯЧАЯ ЛИНИЯ И ДОСТУПНОСТЬ КОНСУЛЬТАЦИЙ

При возникновении срочных вопросов вы всегда можете обратиться к нам по разным каналам. По телефону, через приложение, по видеосвязи или обратившись в местную сервисную службу. Наша сеть сервиса объединяет более 90 региональных предприятий технического обслуживания в разных точках мира. Благодаря постоянной доступности более чем 35 000 запасных частей 85 % заказов мы отгружаем немедленно.

ОБУЧЕНИЕ И ПОВЫШЕНИЕ КВАЛИФИКАЦИИ

Мы предоставляем очное обучение и онлайн-семинары, а также электронное обучение — используя таким образом все современные методы, чтобы делиться с вами своими знаниями. Ежегодно мы проводим более 4000 обучающих семинаров. Для этого мы организовали для вас центры обучения в 19 странах.

МОДЕРНИЗАЦИЯ И УСОВЕРШЕНСТВОВАНИЯ

Наша программа модернизации точно соответствует особенностям вашего станка. По вашему запросу мы проанализируем ваши данные и проконсультируем вас при переходе на следующий этап.

АНАЛИЗ И УСТОЙЧИВОЕ РАЗВИТИЕ

По вашему желанию мы проанализируем ваши процессы с применением зарекомендовавших себя инструментов и методик (LeanSixSigma). Мы располагаем большой командой сертифицированных экспертов.

КРЕДИТОВАНИЕ И КОНСУЛЬТИРОВАНИЕ

Мы предлагаем точно соответствующие вашим потребностям концепции кредитования в разных регионах мира. Более 60 лет опыта и разветвленная сеть партнеров, включающая банки и страховые компании, помогут вам выбрать наиболее подходящее предложение. Полная прозрачность и надежность при оформлении.

Быстрая помощь:
94 % найденных решений при обращении на нашу горячую линию

Эксперты рядом с вами:
1350 специалистов сервисной службы в разных регионах мира

Мы за движение:
>1000 отгрузок запасных частей в день

Больше не бывает:
>150 000 описаний станков на 28 языках в eParts

Версия 04/25 | Возможны технические изменения, опечатки и ошибки. На рисунках может быть показано специальное оснащение.

WEINMANN Holzbausystemtechnik GmbH
info@weinmann-partner.de
www.homag.com/weinmann

YOUR SOLUTION